R.F. Systems® PROFESSIONEEL LICHT & GELUID

Goudlaan 75
2544 EG Den Haag
tel.: 070-367 35 89

www.rfsystems.nl
info@rfsystems.nl

K.v.K. Den Haag: 27128606
IBAN: NL 21 INGB 000 51834 19
BIC: INGBNL2A
BTW nr.: NL 8113.09.228.B.01

PE 5072 Guitel zwenkwiel 100 mm blauw

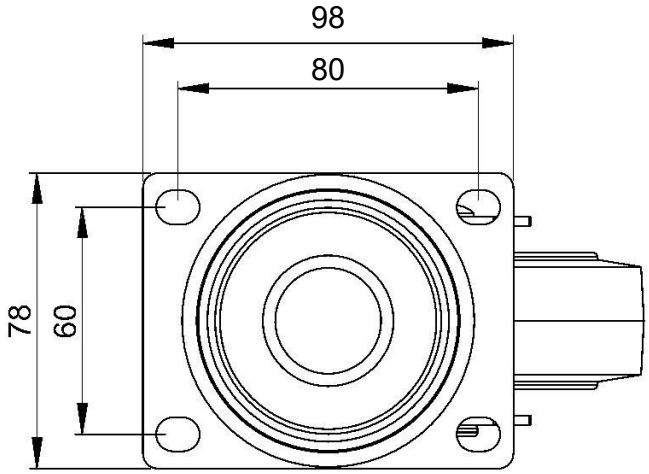

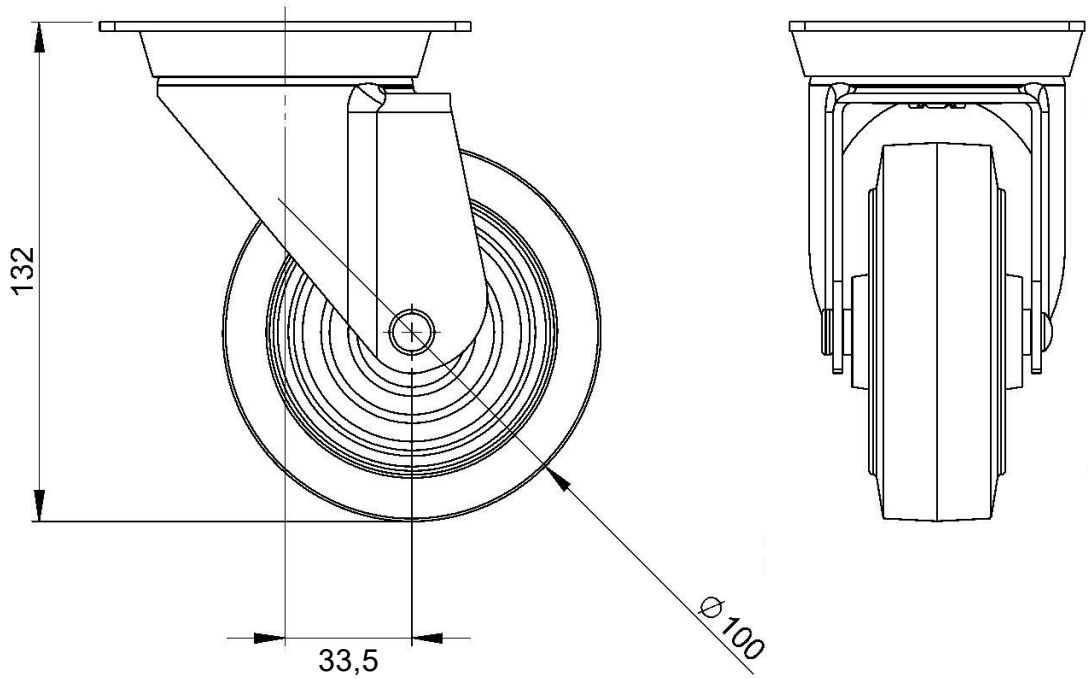

Lid van Techniek Nederland

Op al onze aanbiedingen, aanvaardingen van opdrachten, mededelingen en overeenkomsten, zijn van toepassing de Algemene Leveringsvoorwaarden Installerende Bedrijven 2007 vastgesteld door Techniek Nederland die bij ons ter inzage liggen en die op verzoek van de wederpartij onverwijld zullen worden toegezonden.

AUTHORISED BOSE® PROPARTNER